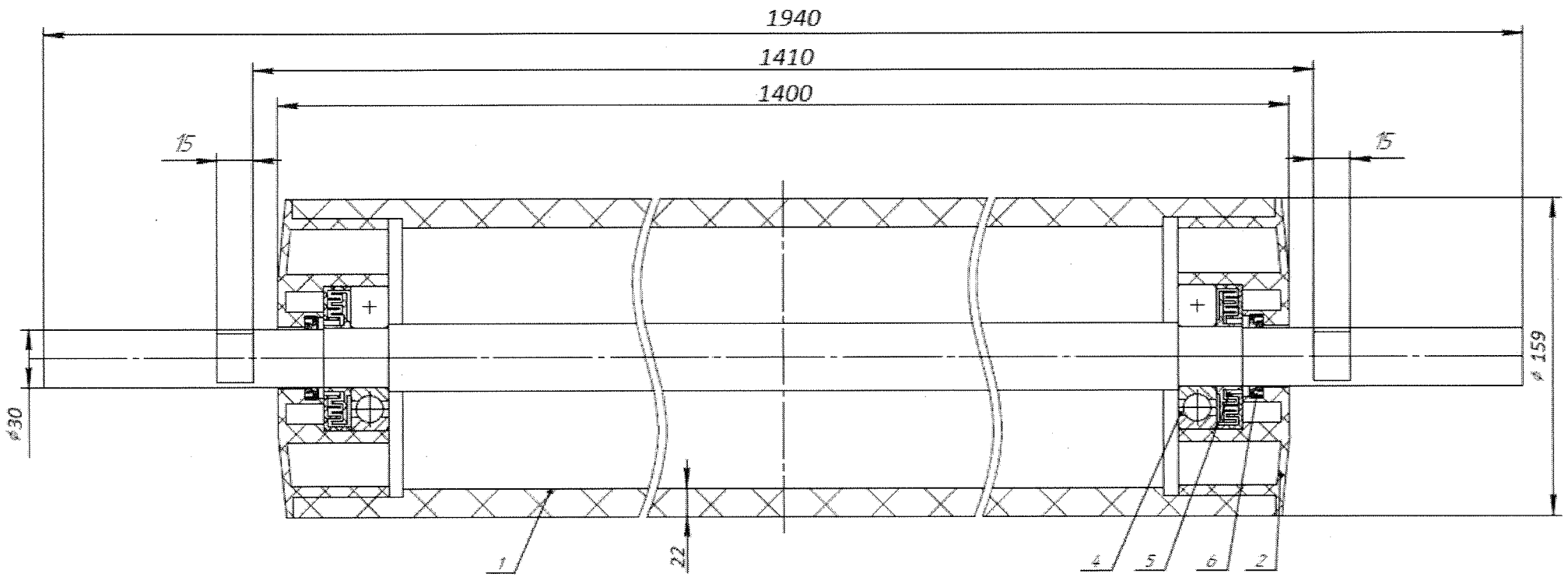

Узгоджено для РЗФ-2
на 2024р. Гол.мех Лихачко
15.09.23р.

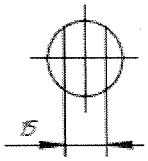

1. Корпус ролика (Мат-л: Полиэтилен-100).
2. Корпус подшипника.
3. Ось ролика удлинённая. Круг по ГОСТ 2590.
4. Подшипник 307 (СХ Польша)
5. Лабиринтное уплотнение ЛУ307
6. Манжета 30х40х8

					ч.П.159.22.0.1400.К307 СБ			
Изм	Лист	№ докум.	Подп.	Дата	Ролик конвейерный П-159х22.0х1400.К307/ РКП159х307х1400СБ удл "S"	Лит.	Масса	масштаб
Разраб.								1:2
Пров.						Лист	Листов	
Т.контр.								
Н.контр.								