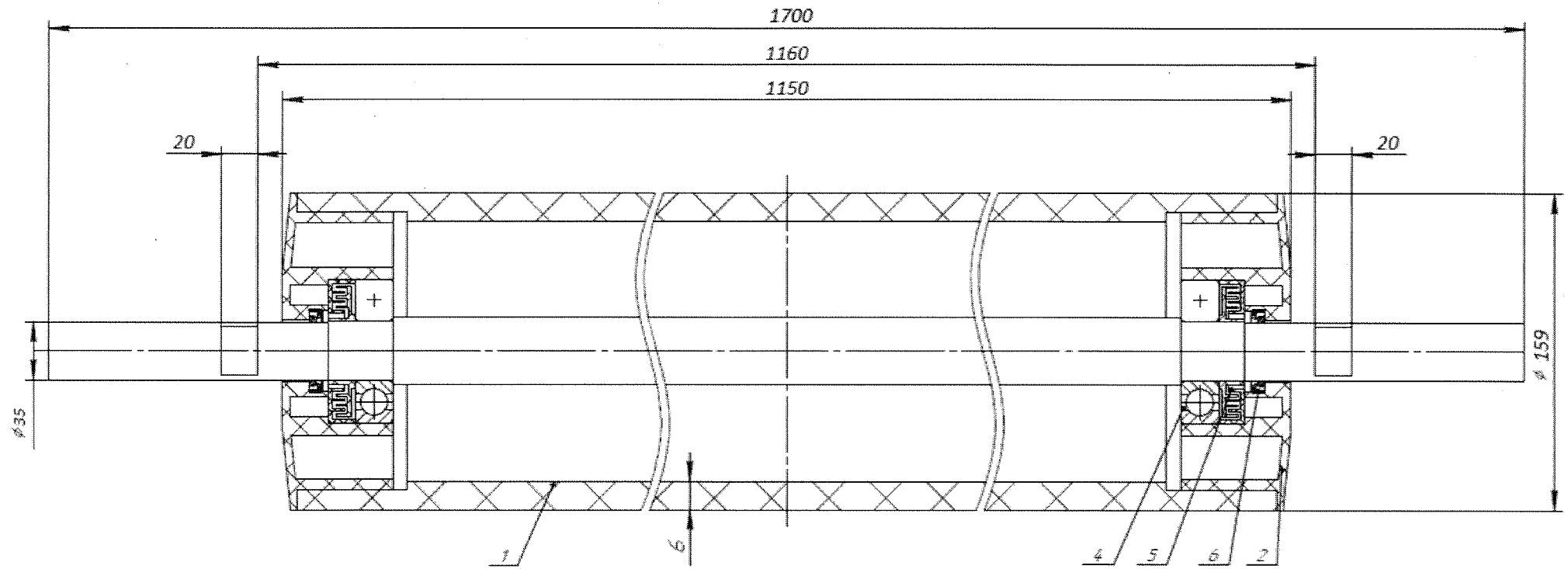

Узгоджено для РЗОФ-2
на 2024р. Гол. мех. Лихенко Д.В.
15.09.23р.

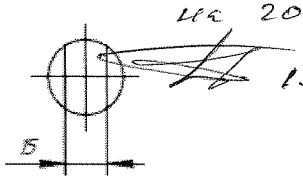

1. Корпус ролика (труба 159х6 ст. 20 ГОСТ 8732).
2. Корпус подшипника.
3. Ось ролика удлинённая. Круг по ГОСТ 2590.
4. Подшипник 408 (6408) ГОСТ 8338-75.
5. Лабиринтное уплотнение ЛУ 408
6. Манжета 35х45х6

					ч.Г.159.6.0.1150.Л408 СБ			
Изм	Лист	№ докум.	Подп.	Дата	Ролик конвейерный Г-159х6.0х1150.Л408/РКЛ 159х408х1150СБ удл "S"	Лит.	Масса	масштаб 1:2
Разраб.						Лист	Листов	
Пров.								
Т.контр.								
Н.контр.								
Утв.								