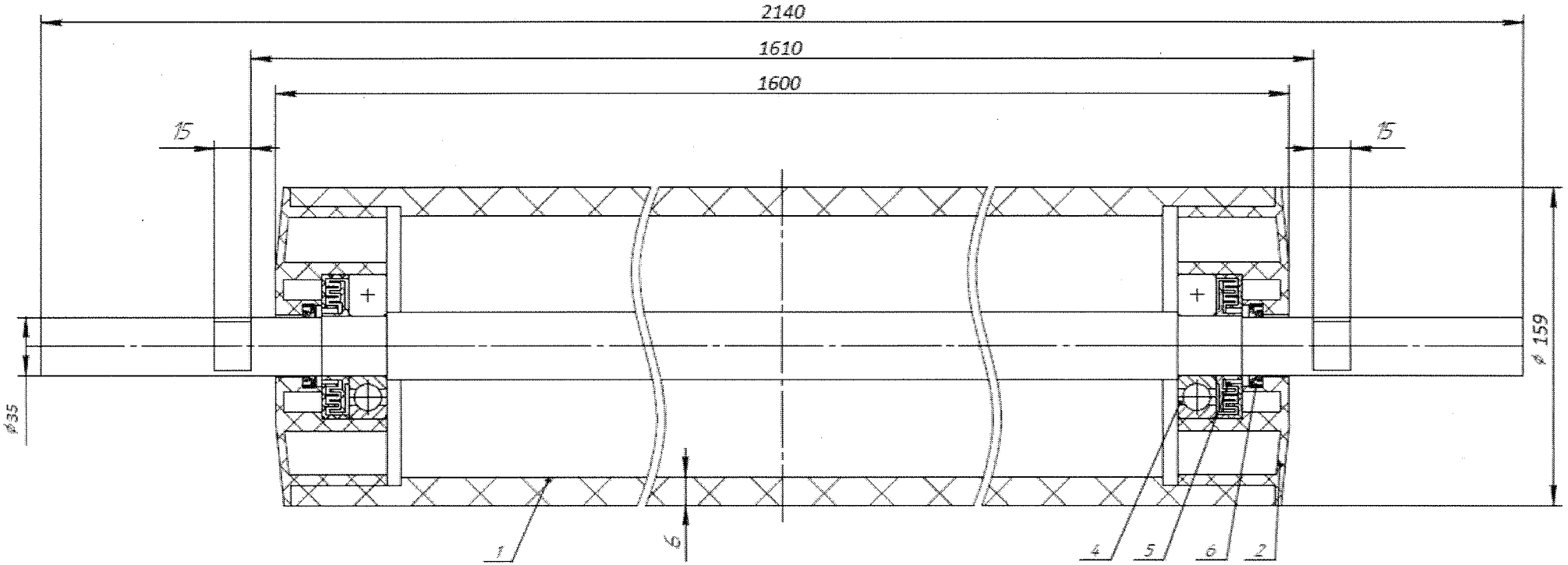

Узгоджено для РЗОФ-2
на 2024 р. Гол. мех Лихенко Д.В.
15.05.23 р.

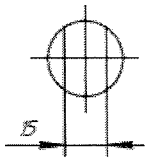

1. Корпус ролика (труба 159х6 ст. 20 ГОСТ 8732).
2. Корпус подшипника.
3. Ось ролика удлинённая. Круг по ГОСТ 2590.
4. Подшипник 408 (6408) ГОСТ 8338-75.
5. Лабиринтное уплотнение ЛУ 408
6. Манжета 35х45х6

					ч.Г.159.6.0.1600.Л408 СБ			
Изм	Лист	№ докум.	Подп.	Дата	Ролик конвейерный Г-159х6.0х1600.Л408/РКЛ 159х408х1600СБ удл "S"	Лит.	Масса	масштаб 1:2
Разраб.						Лист	Листов	
Пров.								
Т.контр.								
Н.контр.								