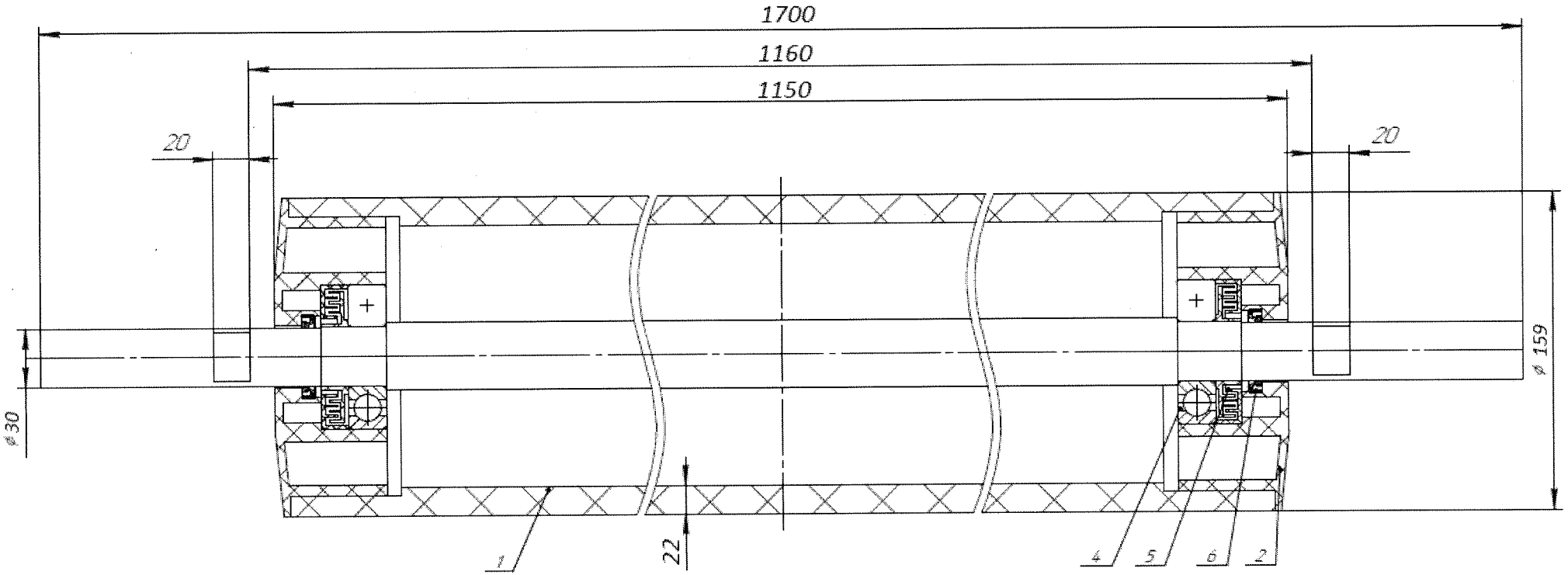

Узгоджено для РЗОФ-2
на 2024р. Гол. мех Лихачко
15.09.23р.

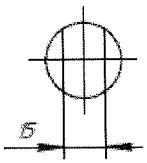

1. Корпус ролика (Мат-л: Полиэтилен-100).
2. Корпус подшипника.
3. Ось ролика удлинённая. Круг по ГОСТ 2590.
4. Подшипник 307 (СХ Польша)
5. Лабиринтное уплотнение ЛУ307
6. Манжета 30х40х8

					ч.П.159.22.0.1150.К307 СБ			
Изм	Лист	№ докум.	Подп.	Дата	Ролик конвейерный П-159х22.0х1150.К307/РКП 159х307х1150СБ удл "S"	Лит.	Масса	Масштаб 1:2
Разраб.						Лист	Листов	
Пров.								
Т.контр.								
Н.контр.								
Утв.								